R2S ANUALE D'USO

Tasti del player

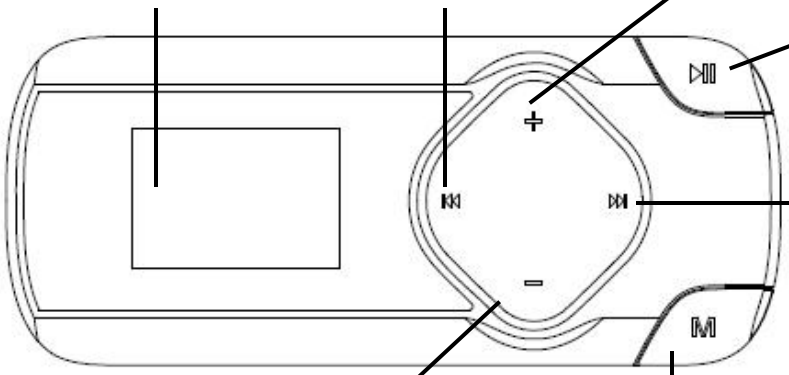

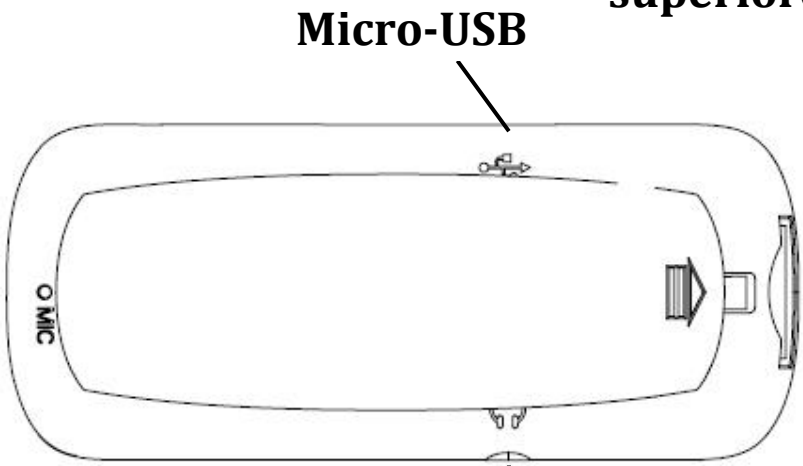

Specifica tecnica

Specifica:

Schermo	0,8 pollici LCD 128 * 64
Formato audio	MP3/WMA/OGG/APE/FLAC/WAV/AAC-L

	C/ACELP
Formato di registrazione	FM/MIC record e WAV
Batteria	Li-polimero ricaricabile 140mAh
Frequenza FM	87.0-108MHZ
Scheda micro-SD	supporto fino a 64 GB scheda micro SD (SD card non inclusa)
Trasferimento di micro-USB	USB 2.0 ad alta velocità

Funzionamento di base

Accendere/Spegnere il lettore

- Tenere premuto il pulsante ⏯ (circa 3 secondi) per Accendere/Spegnere il lettore.

Pulsante di blocco

- Premere **M** ed il pulsante ⏯ contemporaneamente finchè apparirà un icona di blocco.. Quando il tatso di comendo è bloccato il dispositivo non funziona. Ripetere la procedura per sbloccare.

Ricarica della batteria

Quando vedrete l'indicatore di batteria sullo schermo, è necessario caricare il dispositivo.

Il dispositivo ha due opzioni di pagamento:

a) È possibile caricare il dispositivo tramite il connettore USB.

b) È anche possibile caricare il dispositivo attraverso un adattatore 5V/500mA per la ricarica. (non in dotazione).

Nota: Il tempo di carica non deve superare le 4 ore. Si raccomanda di spegnere il dispositivo prima della carica.

Menu principale

Tenere premuto il pulsante ⏯ per accendere il lettore, Premere ⏮ o ⏭ per visualizzare le varie icone del menu, e premere ⏯ per

confermare la scelta.

ICONA	Nome del menu principale	Accesso alla funzione
	MUSICA	Ascoltare le canzoni dalla scheda SD(prima dell'uso, mettere una scheda prima)
	REGISTRAZIONE	Registrare la voce dal microfono interno e la riproduzione di file di registrazione
	RADIO FM	Ascoltare la radio FM
	CARTELLA	Spostamento di cartelle
	Cnfigurazione	Modificare la configurazione di sistema
E-book	EBOOK	Leggere Ebook (solo per il formato TXT)
Now Playing	riproducendo ora	Quando sta riproduzione sul dietro le quinte, per tornare la musica o la radio FM interfaccia di riproduzione.

MUSICA

trasferimento musica

1. Il lettore non dispone di memoria interna. Prima di utilizzare questo lettore, si prega di preparare una scheda Micro SD, quindi collegare il lettore a un computer utilizzando un cavo USB.
2. Una volta collegato, l'unità verrà visualizzato sul computer collegato come se si trattasse di un thumb drive USB collegato, un disco rigido esterno o una scheda di memoria.
3. Trascinare e rilasciare i file audio desiderati in percorso di unità dell'unità sul computer collegato.
4. Dopo che i file sono caricati sull'unità, pulsante destro del mouse sull'unità e la rimozione dal computer, quindi scollegare il cavo USB.

Riproduci la tua musica

trovare icona ♫, Premere ⏯ per accedere all'interfaccia musica, e premendo ⏮ / ⏭ visualizzare gli elenchi: "Tutte le canzoni", “iproducendo ora”,Artisti", "Album", "Generi", "Playlist" e "Aggiorna i dati della carta", "Riprodurre musica da". Premere ⏯ per confermare l'opzione ed iniziare a riprodurre la vostra musica.

Quando il dispositivo riproduce canzoni, Premere a lungo **M** per entrare nel sotto menu secondario, e premere ⏯ per accedere all'opzione che si desidera.

- Modalità di riproduzione

1. Ripetere

Qui appaiono 4 opzioni, Ripetizione, ripetere 1, Ripeti tutto e Mostra giocando

2. Shuffle

Scegliere o disattivare la modalità che si desidera

3. Apprendimento delle lingue

Qui compare 3 opzioni, modalità di ripetizione,Tempi di ripetizione e intervallo di ripetizione. Pulse⏯ para entrar en la opción que desee.

- Equalizzatore

Ci sono 7 equalizzatori, Rock, Funk, Hip Hop, Jazz, classica, Techno e personalizzato.

- Aggiungi alla playlist

Ci sono 3 opzioni, tra cui "Playlist on the go [1]", “Playlist on the go [2]” e “Playlist on the go [3]”, è possibile aggiungere la canzone che si sta riproducendo in uso di questi tre opzioni.

- Rimuovere dalla playlist

È possibile rimuovere la canzone che sta suonando in una qualsiasi di queste tre playlist.

- Elimina

Mostrerà"... (nome della canzone) "eliminare? premere ⏯ scegliere Sì per eliminare questa canzone.

- Timer di spegnimento

Potete impostare il timer di spegnimento, quando verrà raggiunto il

dispositivo si spegnerà automaticamente.

- Bookmarks

Durante la modalità di riproduzione audio, toccare l'icona **M** per accedere al sottomenu. Dall'elenco apparirà "Bookmarks"con l'opzione “Add bookmark”.

1. I segnalibri sono contrassegnati con il tempo di arresto "HH.mm.SS". Sospendere la riproduzione- Fare clic sull'icona **M** - Bookmarks- Add Bookmark- Fare clic sull'icona⏯- Scegliere un segnalibro che si desidera"hh: mm: ss", Se si desidera seguire al punto contrassegnato l'ultima volta，Fare clic sull'icona **M**- Bookmarks- Go to Bookmark- Selezionare l'indicatore che si desidera seguire.

2. Numero massimo di segnalibri supportati da ogni file audio è 10. Segnalibri supplementare eseguirà l'override di quelli impostati in precedenza.

3. Per trovare i segnalibri salvati, selezionare “go to bookmark”. Selezionare “Delete bookmark” per eliminarlo.

Come creare la propria playlist

C'è un programma gratuito chiamato Media Go. Un programma semplice da utilizzare per trasferire playlist mp3 AGPTek. Basta creare le tue playlist in Media Go e quindi clic destro sul suo nome e selezionare ' Aggiungi playlist a X :(Che è il disco del tuo lettore MP3) '. (È possibile il programma presso http://mediago.sony.com/chs/download).

Nota: ogni volta premere M per uscire e torna al menu superiore.

REGISTRO

Trovare il 🎙 icona e premere ⏯ per attivare la registrazione vocale. Nell'elenco seguente vedrete: avviare la registrazione vocale, registrazioni Biblioteca, deposito, formato di registrazione e le impostazioni di registrazione.

- Da di selezionare un formato MP3, WAV.
- Scegliere "Avvia registrazione vocale" e fare clic sul pulsante ⏯per

avviare la registrazione

- Fare clic sul pulsante ⏯ per mettere in pausa o interrompere la registrazione, fare clic sul pulsante M e scegliere "YES" per salvare la registrazione.
- Trovare le registrazioni sotto "Libreria di registrazioni" e riprodurre come musica.

RADIO FM

Trovare l'icona 📻 e premere ⏯ per entrare in modalità radio FM,. vedrete un elenco correlato con le seguendi opzioni "Station list", "Sintonizzazione manuale", "Auto tune" e " Biblioteca di registrazione FM ".

● elenco di stazione

I punti di frequenza della stazione radio vengono visualizzati con 30 punti di frequenza .

● Sintonizzazione manuale

Premere ⏯ per accedere alla modalità di ricerca manuale, è possibile cercare programmi manualmente tramite premendo il pulsante ⏮/⏭ .

● Sintonizzazione automatica

Premere ⏯ per entrare in Auto tune modalità, mostrerà "Vuoi auto-tune", Premere sul tasto ⏯ e confermare Sì o no. Se scegli Sì, si avvierà la ricerca automatic, slverà le "stazione nell'elenco".

● Biblioteca di registrazione FM

Quando ascolti la stazione di trasmissione del programma, tenere premuto **M** per apparirà sotto-menu, tra cui home, registrazione, radio di FM avviare chiaro preset, Auto tune e sintonizzatore regione

Nota: il giocatore è impostato come predefinito con gruppo di comando, se sei in Giappone, è necessario modificare alla Giappone.

CARTELLA

Trovare l'icona 🗀 e premere ⏯ per entrare nel menu cartella. Qui è possibile controllare i file memorizzati sul dispositivo.

Quando si riproduce musica in "Cartella", sarà casuale brani per cartella se attivato shuffle in "play mode".

EBook

Trovare E l'icona e premere ⏯per accedere. Qui troverete tutti gli eBook memorizzati sul dispositivo. Selezionare e premere⏯ per leggere l'ebook.

configurazione

Trovare ⚙ l'icona e premere ⏯ per accedere alle seguenti impostazioni: "Retroilluminazione", "Segnale", "Sleep timer","data e ora", "Lingua", "Informazioni" "Dispositivo di formato", "Impostazioni di fabbrica".

- Quando si raggiunge il tempo impostato dal timer, il dispositivo si spegne.
- Scegliere la lingua in base al vostro paese.
- Vedere informazioni sul vostro player nella sezione "Informazioni"
- Imposta il tempo di retroilluminazione del lettore
- Formattare il dispositivo o il ripristino alle impostazioni di fabbrica