AGPTEK

User Manual

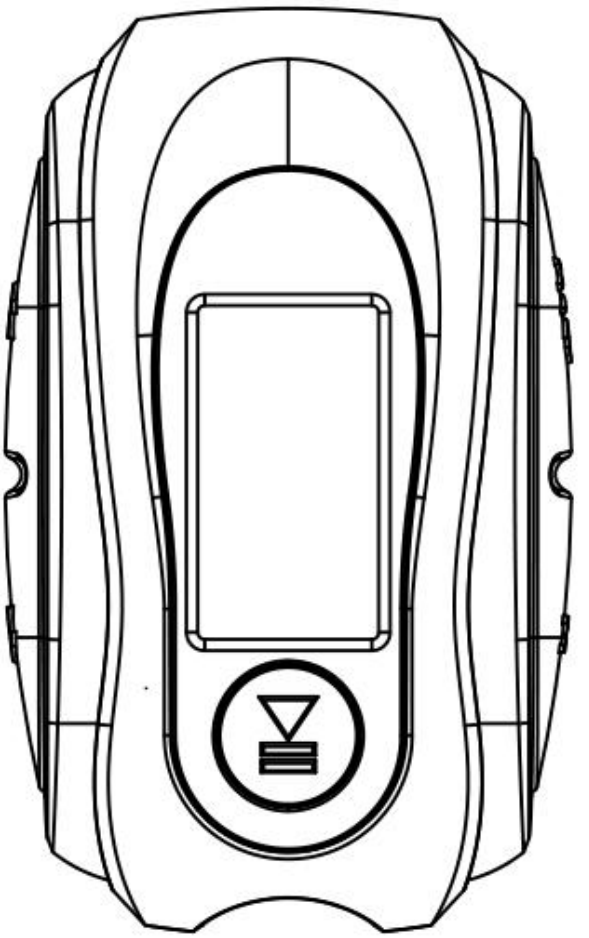

S07 MP3 Player

English(01/10) Francais(11/21)
Deutsch(22/33) Español(34/44)
Italiano(45/55) 日本語(56/64)

TABLE OF CONTENTS

● English

Important Notice.....01
Product Overview..... 02
Two Operating Modes.....03
Main Functions.....04
Trouble Shooting (eg. Reset Language)..... 07
Specifications..... 10

● Francais

Avis important 11
Aperçu du produit..... 12
Deux modes de fonctionnement.....13
Fonctions principales..... 14
Aide et Dépannage (Par exemple. Réinitialiser la langue).....18
Spécifications..... 21

● Deutsch

Wichtiger Hinweis.....22

Produktübersicht..... 23
Zwei Betriebsarten..... 24
Hauptmenü.....26
Fehlerbehebung (z.B. Sprache zurücksetzen) 30
Spezifikationen 33

● Español

Noticia Importante..... 34
Descripción del Producto.....35
Dos Modos de Funcionamiento..... 36
Funciones Principales.....37
Ayuda y Solución del problema (p.ej. Restablecer Idioma) 42
Especificaciones.....44

● Italiano

Avviso Importante.....45
Panoramica del Prodotto.....46
Due modalità operative.....47
Funzioni principali.....48

Risoluzione dei problemi (E.S Reimposta la lingua) 52
Specificazioni..... 55

● 日本語

ご注意..... 56
製品概要..... 57
2 つの動作モード..... 58
主な機能..... 59
故障排除(例えば：言語をリセット)..... 62
仕様..... 64

❖ **Manufacturer:** Shenzhen Ballet Digital Technology Co., Ltd.
❖ **Address:** 3rd Floor, Building A1, Iron Tower Industrial Park, Hedi Road, Shang Village, Gongming Town, Guangming New District, Shenzhen, China.
❖ **E-mail:** support@agptek.com.

Important Notice

Thank you for purchasing AGPTEK MP3 Player. Please read the manual carefully before using the product. Specifications are subject to change without prior notice.

❖ Charge the Player

- Charge by computer USB port.
- Use 5V/500mA charger (Charger not included).

❖ Connect to the PC & Download audio files

1. Open the Windows Explorer or "This PC".
2. Using the USB cable, connect the player to a USB port on your PC.
3. Open the new "AGP-S07" folder under "This PC".
4. Copy files to the "AGP-S07" in which you want them to play.
5. In the left sidebar, right-click the "AGP-S07 " folder and select "Eject" from the menu.
6. Wait until the computer confirms a safe ejection before you unplug the USB cable.

Note: Please do not disconnect the USB plug during file transferring. It may cause malfunction of the player and the files.

❖ Caution!

- In order to reduce the risk of damaged player due to water pressure, do not continuously use the player underwater for more than 2 hours.
- To avoid corrosion and rust, please simply wash it in the clean water after swimming.
- Please make it TOTALLY DRY before charging. Although S07 is waterproof, any moisture inside the player will cause serious damage during the

charging.

- Plug headphones into your player before swimming.

Product Overview

❖ Buttons and Controls

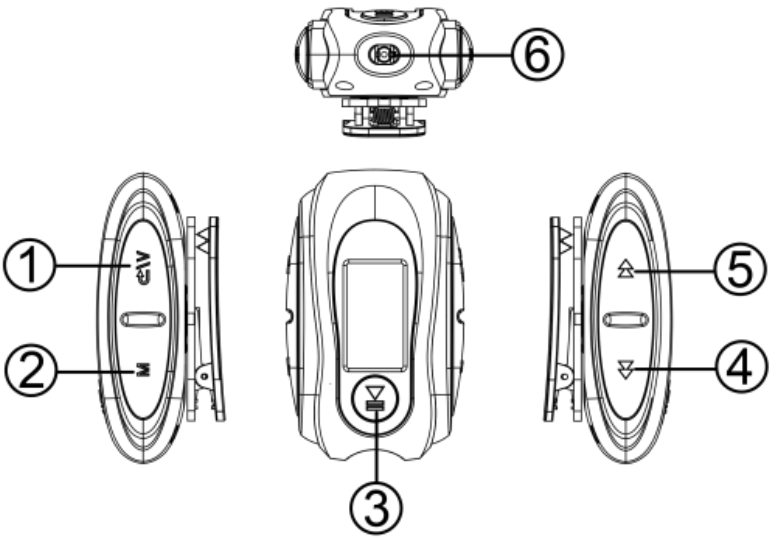

1. Vol/Return
2. Submenu
3. Play/Pause/Enter
4. Fast forward/Next song/vol+
5. Fast rewind/Previous song/vol-
6. USB port/Earphone jack/Transfer hole

❖ Basic Operation

- **Power On/Off.** Hold the power button ▶II to turn on/off the player.
- **Screen on.** Short press the button ▶II to turn on the screen.
- **Screen Lock/unlock.** Hold the button **M** to lock/unlock the screen.
- **Browse item.** On home menu, press the button I◁◀ / ▶▷I to browse item, press button ▶II to enter.

- **Back.** Press the button **V/↩** to go back.
- **Menu.** When it is on media playing interface or file list interface, press the button **M** to enter its submenu.

Two Operating Modes

Two operating modes(Screen Off/On mode) is designed for your convenience. The Screen Off Mode is suitable for running, swimming or other sports, while the Screen On Mode is convenient for daily use. The operations of two modes are as follows:

❖ Operation when screen is off. (Reference as follows, especially swimming.)

1. **Volume.** Press **V/↩** to decrease the volume, press the button **M** to increase the volume.
2. **Previous/next song.** Press **⏮/⏭** to switch the previous or next song.
3. **Rewind/forward.** Hold **⏮ / ⏭** to rewind or forward the now playing song.

❖ Operation when screen is on.

While it's on music playing interface:

1. **Volume+/-.** Hold the buttons V/↩ and press the

buttons ⏮/⏭ to adjust volume.

2. **Previous/next song.** Press ⏮/⏭ to switch the previous or next song.
3. **Rewind/forward.** Hold ⏮ / ⏭ to rewind or forward the now playing song.

Note: For the operation of other functions, please refer to the following information.

Main Functions

❖ Home Menu

The home menu is the starting point of each application, including Music, FM radio, Folder, Settings.

Music

Find **"Music"** on home menu with button ⏯ to access to its function. A related list will show:

- **All songs.** All the music files in local folder.

➢ **Last played/Now playing/Play/Add to playlist.**

When browsing the list of all songs. press the button **M** to enter its submenu.

1. **Resume (Now playing).** Take you back to the song or audio file you are played last time orplayingnow.
2. **Artists/Albums/Genres.**
3. **Playlists.** There are 3 default playlists on the player: Playlist[1]/[2]/[3].
4. **Update Playlist.**

➢ **Playing settings/Sound setting/Playlists/ Bookmark.**

When it is on music playing interface, press the button **M** to access to the submenu, a related list will show:

1. **Playing settings.**

A. **"Play mode".** You can choose turn off repeat mode or turn on repeat 1, repeat all.

B. **"Shuffle".**

C. "**Replay settings**".

a. **Replay mode.**

- **Enter.** Press the button ▶II to enter.
- **Set.** Press button ▶▷I to confirm the starting time A when A is flashing. Then you can press the button I◁◀ to re-set starting time A or press button ▶▷I to set the ending time B when B is flashing, after which the passage from time A to B will be repeated automatically. And the icon for A-B indication will appear on the screen.
- **Re-set**. Press the button I◁◀ to re-set A-B repeat period for the rest of the track.
- **Exit.** Press button ▶▷I to exit A-B repeat mode and continue to play the track or press the button ▶II to pause and exit A-B repeat mode.

b. **Replay times**.

c. **Replay intervals.**

2. **Sound settings.**

A. Equalizer.

B. Variable Speed. Playback speed is adjustable from -8(slowest) to +8(fastest).

3. **Add to playlist/Remove from playlist.**

4. **Delete.**

5. **Bookmarks.**

A. Add bookmark.

B. Go to bookmark.

C. Delete bookmark.

FM radio

Find **"FM radio"** on home menu with button ▶II to access to its function. A related list will show:

- **Presets.** All the saved stations will be listed here.
- **Manual tune.**When you choose "Manual tune", it will search the station manually.
- **Auto tune.** When you choose "Auto tune", it will search the station automatically.

➢ **Operation.**

Press and hold the button ⏮ / ⏭ to switch to previous/next station with strong signal.

- **FM recordings.** Delete or view the radio recording files.

➢ **FM radio recording/Save to preset/Clear preset/ Auto tune/Tuner region/FM Recordings.**

While it's on radio playing interface, press the button M to access to its submenu which includes:

1. **Start FM radio recording.** Press the button ▶II to pause/continue, press the button V/↩ and select "Yes" to save the recording file.
2. **Save to preset.**
3. **Clear preset**.
4. **Auto tune.**
5. **Tuner region.** Choose from Common/Japan/ European band as needed.
6. **FM Recordings**.

Folder

Find **"Folder"** on Home menu with the button ▶II to access to its function. All of the files in the player will be listed.

Settings

Find "**Settings**" on Home menu with the button ▶II to access to its function. A related list will show, including:

- **Language.**
- **Shutdown settings.**

1. **Sleep timer.** The device will shut down automatically when reaches the set time;
2. **Power off mode.** When there is no operation on the device, the device will shut off automatically when reaches the set time.

- **Display settings.**

1. **Brightness.** Set the brightness of its screen from 0 to 11.
2. **Backlight.**

- **Key tone**.
- **Ear protection.** Choose to turn On/Off its function. When turning on the ear protection, the original volume of playing music is 7, maximum up to 15, aimed at protecting your ears.
- **Radio background.**
- **Auto upgrade.** Choose to enter the auto upgrade, the player will upgrade it according to your imported software.
- **Information.** Check player information and disk space about your player.
- **Format device/Factory settings.** Note: Before formatting the device, please backup the file so as not to lose any files.

Trouble Shooting

❖ How to reset the language?

There are two ways to reset the language as shown

below.

1. Find ⚙ (Setting) in the home menu and confirm it by pressing button ▶II. Select the first (upper) option and press button ▶II to confirm. Scroll down and select the language you want to set.

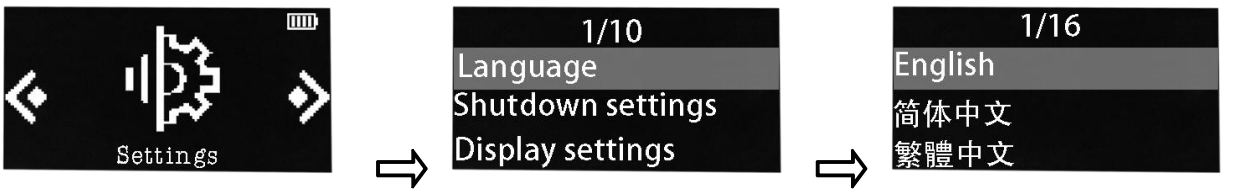

2. Find ⚙ (Setting) in the home menu, enter and scroll down to the last menu. Press button ▶II to enter and choose the first (upper) option which means "Yes" with button ▶II to confirm and restore to factory settings. And then the player will power on automatically and then you can choose language again.

❖ Can't turn on the player; the screen of player goes blank/black; the player is crashed or has a firmware bug.

1. Power off the player and try again.
2. Update the firmware. Please contact our customer service or check our website at

https://www.agptek.com/blog to download the firmware.

❖ Can't download files from computer.

1. Please confirm whether it's connected properly;
2. Please check whether the storage space of the internal memory is full;
3. Please check whether the USB cable is damaged.

❖ Can't recognize the player when connected to the computer via USB cable.

1. Reconnect it.
2. Restart the computer and reconnect it.
3. Connect your player to another USB port.
4. Charge the player for about 10 minutes first.

Specifications

Display	OLED in 128*64
Weight	18g
Memory	8GB
Music format	**MP3**: 8Kbps—320Kbps; 8KHz—48KHz; **WMA:** 5Kbps—384Kbps; 8KHz—48KHz; **APE:** Fast/Normal compressing (800kbps---1000kbps), not support extra high, eg. 8KHz-48KHz **FLAC:** L0---L8(1000kbps---1200kbps); 8KHz-48KHz.
Output	USB2.0& Φ 3.5mm; Earphone 2-in-1; R≥4Mb/s W≥2Mb/s
	Earphone: (L)5mW+(R)5mW
Waterproof	IPX8
Battery	200mAh
	Music Playback: Play for 18 hours at a medium volume when its screen is off. Charging time: 1.5-2 hours
OS	Windows 2000, Windows XP, Vista, Win7/8 and MAC OS

Avis important

Merci de l'achat du lecteur MP3 AGPTEK. Veuillez lire attentivement le manuel avant de l'utiliser. Les spécifications sont sujettes à changement sans préavis.

❖ Chargez le lecteur

- Charge par le port USB de l'ordinateur.
- Utilisez un chargeur 5V/500mA (Chargeur non inclus).

❖ Connectez au PC&téléchargez des fichiers audio

1. Ouvrez l'Explorateur Windows ou "Ce PC".
2. En utilisant le câble USB, connectez le lecteur à un port USB de votre PC.
3. Ouvrir le nouveau dossier "AGP-S07" sous "Ce PC".
4. Copier des fichiers sur le "AGP-S07" dans lequel vous voulez qu'ils jouent
5. Dans la barre latérale gauche, cliquez à droite sur le dossier " AGP-S07" et sélectionnez " Eject " dans le menu.
6. Attendez que l'ordinateur confirme une éjection sûre avant de débrancher le câble USB.

Remarque: Ne débranchez pas la prise USB pendant le transfert de fichier. Cela pourrait provoquer un dysfonctionnement du lecteur et des fichiers.

❖ Attention!

- Afin de réduire le risque d'endommagement du lecteur en raison de la pression de l'eau, ne l'utilisez pas continuellement sous l'eau pendant plus de 2 heures.

- Pour éviter la corrosion et la rouille, il suffit de le laver à l'eau propre après la natation.
- Veuillez rendre le lecteur MP3 TOTALEMENT SEC avant de le charger. Bien que le S07 soit étanche, toute humidité à l'intérieur du lecteur causera de sérieux dommages pendant la charge.
- Connectez écouteurs à lecteur avant de nager.

Aperçu du produit

❖ Boutons et Contrôles

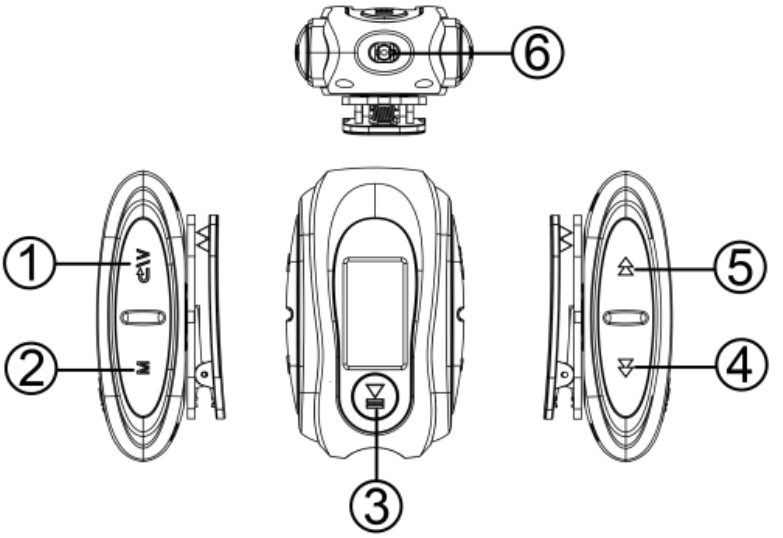

1. Volume/Retour
2. Sous-menu
3. Jouer/Pause/Entrer
4. Avance rapide/Chanson suivante/Volume+
5. Retour rapide/Chanson précédente/Volume-
6. Port USB/Jack d'écouteur/Trou de transfert

❖ Opérations de base

- **Allumer/Eteindre.** Maintenez le bouton d'alimentation▶II pour allumer/éteindre le lecteur.
- **Affichage écran activé.** Appuyez brièvement sur le

bouton ▶II pour allumer l'écran.

- **Verrouillage/déverrouillage de l'écran.** Maintenez le bouton **M** pour verrouiller/déverrouiller l'écran.
- **Parcourir l'article.** Dans le menu d'accueil, appuyez sur le bouton I◁◀ / ▶▷I pour parcourir l'article, appuyez sur le bouton ▶II pour entrer.
- **Retour.** Appuyez sur le bouton **V/** ↩ pour retourner en arrière.
- **Menu.** Lorsqu'il est sur l'interface de lecture média ou l'interface de liste des fichiers, appuyez sur le bouton **M** pour accéder à son sous-menu.

Deux modes de fonctionnement

Deux modes de fonctionnement (Écran Off & On) sont conçus pour votre commodité. Le mode Écran Off est adapté pour la course,à la natation ou à d'autres sports, tandis que le mode Écran On est pratique pour une utilisation quotidienne. Les opérations des deux modes sont les suivantes :

❖ L'opération lorsque l'écran est éteint. (Référez-vous à la suivante, en particulier à la natation.)

Il est plus pratique d'utiliser le lecteur lorsque l'écran reste éteint que lorsque l'écran est allumé, surtout lorsque vous nagez, courez, roulez ou faites d'autres sports.

1. **Volume.** Appuyez sur **V/** ⮌ pour diminuer le volume, appuyez sur le bouton **M** pour augmenter le volume.
2. **Chanson dernière/suivante.** Appuyez sur ⏮/⏭ pour changer la chanson précédent ou suivant.
3. **Retour/Avance.** Maintenez ⏮/⏭ pour faire retourner ou faire avancer la chanson en cours de lecture.

❖ L'opération lorsque l'écran est allumé.

Jouer de la musique.

1. **Volume.** Maintenez le bouton **V/** ⮌ et appuyez sur bouton ⏮/⏭ pour régler volume.
2. **Chanson dernière/suivante.** Appuyez sur ⏮/⏭ pour changer la chanson précédent ou suivant.
3. **Retour/Avance.** Maintenez ⏮/⏭ pour faire retourner ou faire avancer la chanson en cours de lecture.

Remarque: pour l'utilisation d'autres fonctions, veuillez vous consulter les informations suivantes.

Fonctions principales

❖ Menu d'accueil

Le menu d'accueil est le point de départ de chaque application, y compris Musique, Radio FM, Affich. dossiers, Définir.

Musique

Trouvez **"Musique"**sur le menu d'accueil avec le bouton

▶II pour accéder à sa fonction. Une liste connexe montrera:

- **Tous les titres.** Tous les fichiers musicaux se trouvent dans le dossier local.

➢ **Dernière lecteur/Lecteur en cours/Lire/Ajouter à playlist.**

Lorsque vous parcourez la liste de toutes les chansons, appuyez sur le bouton **M** pour entrer dans son sous-menu.

1. **Reprendre (Lecture en cours).** Vous ramène à la chanson ou au fichier audio en cours de lecture ou joué la dernière fois.
2. **Artistes/Albums/Genres.**
3. **Playlists.** Voici 3 playlists par défaut sur le lecteur: Playlist mobile[1]/[2]/[3].
4. **Renouveler la playlist.**

➢ **Paramètres de lecture/Réglages du son/ Playlists/Signets.**

Lorsqu'il est sur l'interface de lecture musicale, appuyez sur le bouton **M** pour accéder au sous-menu, une liste connexe montrera:

1. **Paramètres de lecture.**

A. **"Mode de lecture".** Vous pouvez choisir de désactiver le mode répétition ou répéter 1, répéter tout .

B. **"Aléatoire".**

C. **"Paramètres de répétition".**

a. **Mode de répétition.**

- **Entrer.** Appuyez sur le bouton ▶II pour entrer.
- **Régler.** Appuyez sur le bouton ▶▷I pour confirmer l'heure de début A (A clignote). Ensuite vous pouvez

appuyer sur le bouton ⏮ pour re-régler l'heure de début A. Ou appuyez sur le bouton ⏭ pour régler l'heure de fin B (B clignote), ensuite le passage de l'heure A à B sera répété automatiquement. Et l'icône pour l'indication A-B apparaîtra à l'écran.

- **Re-régler**. Appuyez sur le bouton ⏮ pour re-régler la période de répétition A-B du reste des chansons.
- **Quitter.** Appuyez sur le bouton ⏭ pour quitter le mode de répétition A-B et continuer à jouer la chanson. Ou appuyez sur le bouton ⏯ pour faire une pause et quitter le mode de répétition A-B.

b. **Nombre de fois de répétition**.
c. **Intervalle re-lecture.**
2. **Réglages du son.**
A. Galiseur.
B. Vitesse variable. La vitesse de lecture est réglable de -8 (la plus lente) à 8 (la plus rapide).
3. **Ajouter à la playlist/Supprimer de la playlist.**
4. **Supprimer.**
5. **Signets.**
A. Ajouter un signet.
B. Accéder au signet.
C. Supprimer le signet.

Radio FM

Trouvez "**Radio FM**" dans le menu d'accueil avec le bouton ⏯ pour accéder à sa fonction. Une liste connexe montrera:

- **Présél.** Toutes les stations sauvegardées seront listées ici.
- **Réglage manuel/Réglage auto.** Lorsque vous

choisissez **"Réglage manuel"**, il recherche la station manuellement. Lorsque vous choisissez **"Réglage auto"**, il recherche automatiquement la station.

➢ **Opération.**

Maintenez le bouton ⏮ / ⏭ pour changer à la station précédente/suivante avec un signal fort.

- **Enregistrement FM.** Supprimez ou visualisez les fichiers d'enregistrement radio.

➢ **Démarrer l'enreg. radio FM, Enreg, Dans présélection/Effacer présélection, Réglage auto, Plage fréquences.**

Lorsque qu'il est sur l'interface de lecture radio, appuyez sur le bouton **M** pour accéder à son sous-menu, y compris:

1. **Démarrer l'enreg. radio FM.** Appuyez sur ▶II pour faire une pause/continuer, appuyez sur **V/** ↩ et sélectionnez "Oui" pour enregistrer le fichier d'enregistrement.
2. **Enreg. Dans présélection/Effacer présélection**
3. **"Réglage auto".**
4. **Plage fréquences.** Choisissez une bande commune/japonaise/européenne selon vos besoins.
5. **Enregistrements FM.**

Affich. Dossier

Trouvez **"Affich. dossier"** dans le menu d'accueil avec le bouton ▶II pour accéder à sa fonction. Tous les fichiers du lecteur seront listés.

Définir

Trouvez "**Définir**" dans le menu d'accueil avec le bouton ▶II pour accéder à sa fonction. Une liste connexe montrera, y compris:

- **Langue.**
- **Paramètres d'arrêt.**

1. **Arrête programmé.** L'appareil s'éteint automatiquement lorsque l'heure réglée est atteinte;
2. **Gestion de l'alimentation.** Lorsqu'il n'y a pas d'opération sur l'appareil, l'appareil s'éteint automatiquement lorsqu'il atteint l'heure réglée.

- **Réglages d'affichage.**

1. **Luminosité.** Régler la luminosité de l'écran de 0 à 11.
2. **Pro. de rétroéclairage.**

- **Ton de touche.**
- **Oreille protéger.** Choisissez d'activer/désactiver sa fonction. Lorsque vous activez la protection auditive, le volume d'origine de la musique jouée est de 7, maximum jusqu'à 15, afin de protéger vos oreilles.
- **Radio en tâche de fond.**
- **Mise à jour automatique.** Choisissez d'entrer la mise à jour automatique, le lecteur la mettra à jour en fonction de votre logiciel importé.
- **Information.** Vérifiez les informations du lecteur et l'espace disque de votre lecteur.
- **Formater l'appareil/Réglages d'usine. Note:** Avant de formater l'appareil, veuillez sauvegarder le fichier afin de ne pas perdre de fichiers.

Aide et Dépannage

❖ Comment réinitialiser la langue?

Il y a deux façons de réinitialiser la langue comme indiqué ci-dessous.

1. Trouvez ⚙ (Définir) dans le menu d'accueil et confirmez en appuyant sur le bouton. Sélectionnez la

première option (en haut) et appuyez sur le bouton pour confirmer. Faites défiler vers le bas et sélectionnez la langue que vous souhaitez définir.

2. Trouvez ⚙ (Définir) dans le menu d'accueil, entrez et faites défiler vers le bas jusqu'au dernier menu. Appuyez sur le bouton pour entrer et choisissez la première option(en haut) qui signifie "Oui" avec le bouton pour confirmer et restaurer les paramètres d'usine. Ensuite, le lecteur s'allumera automatiquement et vous pourrez choisir à nouveau la langue.

❖ Impossible d'allumer le lecteur; L'écran du lecteur devient blanc/noir; Le lecteur est en panne ou a un bug de firmware.

1. Eteignez le lecteur et réessayez.
2. Mettre à jour le firmware. Veuillez contacter notre service client ou consulter notre site Web à https://www.agptek.com/blog pour télécharger le firmware.

❖ Impossible de télécharger des fichiers de l'ordinateur.

1. Vérifiez s'il est correctement branché;
2. Veuillez vérifier si l'espace de stockage de la mémoire interne est plein;
3. Vérifiez si le câble USB est endommagé.

❖ Impossible de reconnaître le lecteur lorsqu'il est connecté à l'ordinateur via le câble USB.

1. Reconnectez-le .
2. Redémarrez l'ordinateur et reconnectez-le.
3. Connectez votre lecteur à un autre port USB.
4. Chargez d'abord le joueur pendant environ 10 minutes.

Spécifications

Ecran	OLED en 128*64
Poids	18g
Mémoire	8GB
Format musical	**MP3:** 8—320Kbps; 8—48KHz; **WMA:** 5—384Kbps; 8—48KHz; **APE:** Compression rapide/normale (800---1000kbps), ne supporte pas la compression extra haute, par exemple. 8-48KHz **FLAC:** L0---L8(1000---1200kbps); 8-48KHz.
Sortie	USB2.0& Φ 3.5mm; Ecouteurs 2-en-1; R⩾4Mb/s W⩾2Mb/s
	Ecouteurs: (L)5mW+(R)5mW
Design étanche	IPX8
Batterie	200mAh
	Lecture musicale: Jouez pendant 18 heures à un volume moyen lorsque l'écran est éteint. Temps de charge : 1,5-2 heures
Système	Windows 2000, Windows XP, Vista, Win7/8 et MAC OS

Wichtiger Hinweis

Vielen Dank für Ihre Einkuaf des AGPTEK. MP3-Players. Bitte lesen Sie das Handbuch sorgfältig durch, bevor Sie das Produkt verwenden. Die technischen Daten können ohne vorherige Ankündigung geändert werden.

❖ Laden Sie den Player auf

- Laden Sie mit dem USB-Port des Computers.
- Verwenden Sie ein 5V/500mA-Ladegerät (Ladegerät nicht inbegriffen).

❖ Schließen Sie den Player an den PC an und laden Sie Audiodateien herunter

1. Öffnen Sie den Windows Explorer oder "Dieser PC"
2. Schließen Sie den Player mit dem USB-Kabel an einen USB-Anschluss Ihres PCs an.
3. Öffnen Sie den neuen Ordner "AGP-S07" unter "Dieser PC".
4. Kopieren Sie die Dateien auf den "AGP-S07", in dem Sie sie abspielen möchten.
5. Klicken Sie in der linken Seitenleiste mit der rechten Maustaste auf den Ordner "AGP-S07" und wählen Sie "Auswerfen" aus dem Menü.
6. Warten Sie, bis der Computer einen sicheren Auswurf bestätigt, bevor Sie das USB-Kabel abziehen.

Hinweis: Bitte ziehen Sie den USB-Stecker während der Dateiübertragung nicht ab. Dies kann zu Fehlfunktionen des Players und der Dateien führen.

❖ Vorsicht!

- Verwenden Sie den Player nicht länger als 2 Stunden ohne Unterbrechung unter Wasser, um das Risiko

einer Beschädigung des Players durch Wasserdruck zu verringern.

- Um Korrosion und Rost zu vermeiden, waschen Sie der MP3 Player nach dem Schwimmen einfach in sauberem Wasser.
- Vor dem Aufladen machen Sie bitte den MP3 Player VÖLLIG TROCKEN . Obwohl der S07 wasserdicht ist, aber kann die Feuchtigkeit während des Ladens schwere Schäden verursachen.
- Vor dem schwimmen Schließen Sie Kopfhörer an den Player an.

Produktübersicht

❖ Die Tasten und Steuerelemente

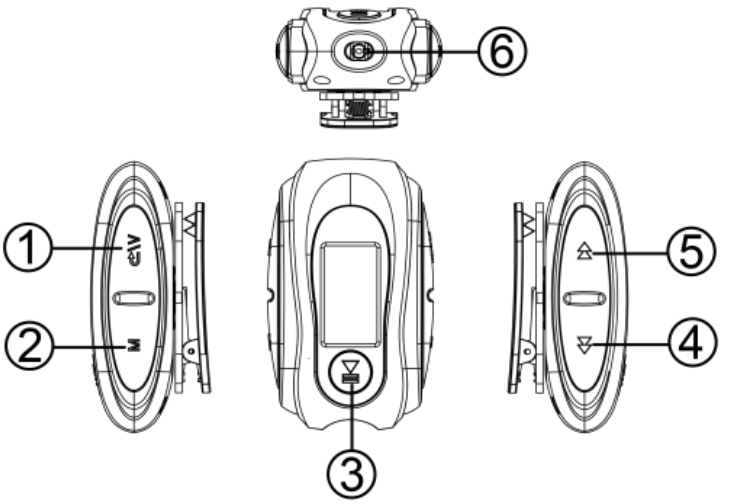

1. Lautstärke/Zurückkehren
2. Untermenü
3. Spielen/Anhalten/Eingehen
4. Schneller Vorlauf/Nächstes Lied/Lautstärke +
5. SchnellerRücklauf/VorherigesLied/Lautstärke -
6. USB-Anschluss/Kopfhöreranschluss/ Übertragungsloch

❖ Grundoperation

- **Schalten ein/aus.** Halten Sie die Ein/Aus-Taste ▶II gedrückt, um den Player ein- oder auszuschalten.
- **Bildschirm einschalten.** Drücken Sie kurz die Taste ▶II, um den Bildschirm einzuschalten.
- **Bildschirm sperren/entsperren.** Halten Sie die Taste **M** gedrückt, um den Bildschirm zu sperren/entsperren.
- **Artikel durchsuchen.** Drücken Sie ▶II im Hauptmenü die Taste I◁◀/▶▷I um durch das Element zu blättern.
- **Zurückkehren.** Drücken Sie die Taste **V/** ↩ , um zurückzugehen.
- **Menü.** Wenn Sie sich in der Medien-Wiedergabeschnittstelle oder Dateilistenoberfläche befinden, drücken Sie die Taste **M,** um das Untermenü zu öffnen.

Zwei Betriebsarten

Zwei Betriebsmodi (Bildschirm-aus & -ein Modus) dienen Ihrer Bequemlichkeit. Der Bildschirm-Aus-Modus eignet sich zum Laufen, Schwimmen oder für andere Sportarten, während der Bildschirm-Ein-Modus für den täglichen Gebrauch geeignet ist. Die Bedienung von zwei Modi sind wie folgt:

❖ Bedienung bei ausgeschaltetem Bildschirm. (Referenz wie folgt, insbesondere Schwimmen.)

Die Bedienung des Players bei ausgeschaltetem Bildschirm ist bequemer als bei eingeschaltetem Bildschirm, insbesondere beim Schwimmen, Laufen, Reiten und anderen Sportarten.

1. **Lautstärke.** Drücken Sie **V/** ⮌ , um die Lautstärke zu verringern. Drücken Sie die Taste **M**, um die Lautstärke zu erhöhen.
2. **Letztes/nächstes Lied.** Drücken Sie ⏮ / ⏭ , um zum vorherigen oder nächsten Titel zu wechseln.
3. **Zurückspulen/vorwärts.** Drücken Sie die Taste ⏮ / ⏭ , um den gerade abgespielten Titel zurückzuspulen oder vorwärts zu spulen.

❖ Bedienung bei eingeschaltetem Bildschirm.

1. **Lautstärke.** Halten Sie die Tasten **V/** ⮌ und drücken Sie die Tasten ⏮ / ⏭ , um die Lautstärke einzustellen.
2. **Letztes/nächstes Lied.** Drücken Sie ⏮ / ⏭ , um zum vorherigen oder nächsten Titel zu wechseln.
3. **Zurückspulen/vorwärts.** Drücken Sie die Taste ⏮/⏭ , um den gerade abgespielte

Hinweis: Zur Bedienung anderer Funktionen können Sie sich auf Folgendes beziehen.

Hauptmenü

❖ Home-Menü

Das Hauptmenü ist der Startpunkt jeder Anwendung, einschließlich Musik, UKW-Radio, Ordner, Einstellungen.

Music

Suchen Sie im Home-Menü nach "**Musik**" mit der Taste ▶II, um die relative Funktion zu zeigen und zu besuchen.

- **Alle Titel.** Alle Musikdateien sind im lokalen Ordner.

➢ **Zuletzt gespielt/Jetzt spielen/Spielen/Zur Wiedergabeliste hinzufügen.**

Beim Durchblättern der Liste aller Songs, Drücken Sie die Taste **M**, um das Untermenü aufzurufen.

1. **Letzte Titel.** Gehen es zurück zu dem Titel oder der Audiodatei, die Sie zuletzt gespielt haben oder gerade wiedergeben.
2. **Interpreten/Alben/Genres.** Die Musikdateien nach Künstler/Alben/Genres anzeigen.
3. **Wiedergabelisten.** Der Player hat 3 Standard Playlisten: Playlist [1]/[2]/[3].
4. **Playlist aktualisieren.**

➢ **Spieleinstellungen/Soundeinstellungen/ Wiedergabelisten/Lesezeichen.**

Wenn Sie sich in der Musikwiedergabeschnittstelle befinden, drücken Sie die Taste **M**, um das Untermenü einzugehen und die relative Listen zu zeigen.

1. **Spieleinstellungen.**

A. "**Wiedergabemodus**" Sie können den Wiederholungsmodus ausschalten oder die "Titel wiederholen" und "Alles wiederholen" einschalten.

B. "**Shuffle**".

C. **"Wiedergabeeinstellungen".**

a. **Wiederholenmodus.**

- **Eingehen.** Drücken Sie die Taste ▶II um Wiederholenmodus einzugehen .
- **Einstellen.** Drücken Sie die Taste▶▷I, um die Startzeit A zu bestätigen, wenn A blinkt. Sie können dann die Taste I◁◀ drücken, um die Startzeit A neu einzustellen, oder die Taste ▶▷I drücken, um die Endzeit B einzustellen, wenn B blinkt, woraufhin die Passage von Zeit A nach B automatisch wiederholt wird. Auf dem Bildschirm erscheint das Symbol für die Anzeige von A-B.
- **Rückstellung**. Drücken Sie die Taste I◁◀ , um den A-B-Wiederholungszeitraum für den Rest des Titels neu einzustellen.
- **Zurücktreten.** Drücken Sie die Taste ▶▷I , um den A-B-Wiederholungsmodus zu verlassen und die Wiedergabe des Titels fortzusetzen, oder drücken Sie die Taste ▶II , um den A-B-Wiederholungsmodus anzuhalten und zu been.

b. **Wiederholungs Anzahl.**

c. **Wiedergabeintervalle**.

1. **Soundeinstellungen.**

A. Equalizer.

B. Variable Geschwindigkeit. Die Wiedergabegeschwindigkeit kann von -8(am langsamsten) bis +8(am schnellsten) eingestellt werden.

2. **Zur Wiedergabeliste hinzufügen/Aus Wiedergabeliste entfernen.**

3. **Löschen.**

4. **Lesezeichen.**

A. Lesezeichen hinzufügen.
B. Zum Lesezeichen gehen.
C. Lesezeichen löschen.

UKW radio

Suchen Sie im Home-Menü nach „**UKW-Radio"** mit ▶II, um auf seine Funktion zuzugreifen. Eine Liste zeigt:

- **Voreinstellungen.** Alle gespeicherten Sender werden hier aufgelistet.
- **Manuelle Einstellunge&Automatische Einstellungen.** Wenn Sie „Manuelle Einstellungen" wählen, wird der Sender manuell gesucht. Wenn Sie „ **Automatische** Einstellungen" wählen, wird der Sender automatisch gesucht.

➢ **Bedienung.**

Halten Sie die Taste I◁◀ / ▶▷I gedrückt, um zum vorherigen/nächsten Sender mit starkem Signal zu wechseln.

- **UKW-Aufnahmen.** Löschen oder sehen Sie die Radioaufnahmedateien.

➢ **Aufnahme vom UKW-Radio Starten/Als Voreinstellung speichern/Voreinstellung löschen/ Autom. Einstellungen/ Bandabstimmung/UKW-Aufnahmen.**

Wenn Sie sich in der Radio-Wiedergabe-Oberfläche befinden, drücken Sie die Taste **M**, um auf das folgende Untermenü zuzugreifen:

1. Aufnahme **vom UKW-Radio Starten.** Drücken Sie die Taste ▶II zum Anhalten/Fortfahren, drücken Sie die Taste **V/** ↩ und wählen Sie "Ja", um die

Aufnahmedatei zu speichern.

2. **Als Voreinstellung speichern/Voreinstellung löschen.**

A. **"Als Voreinstellung speichern".**

B. "**Voreinstellung löschen**".

3. **"Autom. Einstellungen".**
4. **Bandabstimmung.** Wähle zwischen Common/Japan/Europäische Band nach Bedarf.
5. **UKW-Aufnahmen.**

Ordneransicht

Suchen Sie nach **"Ordneransicht"** im Hauptmenü mit der Taste ▶II , um auf seine Funktion zuzugreifen. Alle Dateien im Player werden aufgelistet.

Einstellungen

Suchen Sie die **Einstellungen** im Hauptmenü und klicken Sie ▶II um darauf zuzugreifen. Eine Liste wird angezeigt,

- **Sprache.**
- **Ausschalten Einstellungen.**

1. **Sleep timer.** Das Gerät wird automatisch heruntergefahren, wenn die eingestellte Zeit erreicht ist;
2. **Auto Ausschalten.** Wenn das Gerät nicht bedient wird, schaltet sich das Gerät automatisch ab, wenn die eingestellte Zeit erreicht ist.

- **Anzeigeeinstellungen.**

1. **Helligkeit.** Stellen Sie die Helligkeit des Bildschirms von 0 bis 11 ein.
2. **Hintergrundbeleuchtung.**

- **Tastekang.**

- **Gehörschutz.** Aktivieren oder deaktivieren Sie die Funktion. Beim Einschalten des Gehörschutzes beträgt die ursprüngliche Lautstärke der Musikwiedergabe 7-15, um Ihre Ohren zu schützen.
- **Radiohintergrund.** Wählen Sie, um der Funktion ein- oder auszuschalten
- **Auto Upgrade.** Wählen Sie die automatische Aktualisierung. Der Player wird entsprechend der importierten Software aktualisiert.
- **Information.** Überprüfen Sie die Playerinformationen und den Speicherplatz Ihres Players.
- **Gerät formatieren/Werkseinstellungen.** Formatieren Sie das Gerät oder setzen Sie den Player auf die Werkseinstellungen zurück. Hinweis: Bevor Sie das Gerät formatieren, sichern Sie die Datei, um keine Dateien zu verlieren.

Fehlerbehebung

❖ Wie kann man die sprache zurücksetzen?

Es gibt zwei Möglichkeiten, die sprache wie unten gezeigt neu zu zurücksetzen.

1. Finden Sie ⚙ (Einstellung) im Home-Menü und bestätigen Sie dies durch Drücken der Taste ▶II. Wählen Sie die erste (obere) Option und drücken Sie die Taste ▶II zur Bestätigung. Scrollen Sie nach unten und wählen Sie die Sprache aus, die Sie einstellen möchten.

⇨

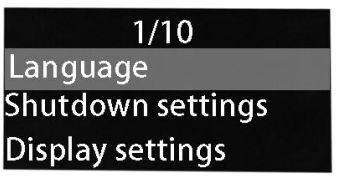

⇨

2. Finden Sie ⚙ (Einstellung) im Home-Menü, gelangen in dem und scrollen Sie zum letzten Menü. Drücken Sie die Taste ▶II zum Aufrufen und wählen Sie die erste (obere) Option aus, dh "Ja" mit der Taste ▶II zum Bestätigen und Wiederherstellen der Werkseinstellungen. Dann schaltet sich der Player automatisch ein und Sie können die Sprache erneut auswählen.

❖ Kann den Player nicht einschalten; der Bildschirm des Players wird schwarz; Der Player ist abgestürzt oder hat einen Firmware-Fehler.

1. Schalten Sie den Player aus und versuchen Sie es erneut.
2. Aktualisieren Sie die Firmware. Bitte wenden Sie sich an unseren Kundendienst oder besuchen Sie **unsere** Website unter https://www.agptek.com/blog, um die Firmware herunterzuladen.

❖ Kann keine Dateien vom Computer herunterladen.

1. Bitte überprüfen Sie, ob es richtig angeschlossen ist.

2. Bitte überprüfen Sie, ob der Speicherplatz des internen Speichers voll ist.
3. Bitte überprüfen Sie, ob das USB-Kabel beschädigt ist.

❖ Kann den Player nicht erkennen, wenn er über ein USB-Kabel an den Computer angeschlossen ist.

1. Verbinden Sie es erneut.
2. Starten Sie den Computer neu und stellen Sie die Verbindung wieder her.
3. Schließen Sie Ihren Player an einen anderen USB-Anschluss an.
4. Laden Sie den Player zuerst für ungefähr 10 Minuten auf.

Spezifikationen

Anzeige	OLED in 128*64
Gewicht	18g
Speicher	8GB
Musikformat	**MP3:** 8 Kbps - 320 Kbps; 8-48 KHz; **WMA:** 5 Kbps - 384 Kbps; 8-48 KHz; **APE:** Schnelles/Normales Komprimieren (800 kbps - 1000 kbps), unterstützt keine extra hohen, z.B. 8 kHz-48 kHz **FLAC:** L0 --- L8 (1000 kbps --- 1200 kbps); 8 kHz-48 kHz.
Ausgabe	USB2.0 & 33.5mm; Kopfhörer 2-in-1; R⩾4Mb/s W⩾2Mb/s
	Kopfhörer: (L) 5mW + (R) 5mW
Wasserdichtes	IPX8
Batterie	200mAh
	Musikwiedergabe: Spielen Sie 18 Stunden bei mittlerer Lautstärke, wenn der Bildschirm ausgeschaltet ist. Ladezeit: 1,5-2 Stunden
OS	Windows 2000, Windows XP, Vista, Win7/8 und MAC OS

Noticia Importante

Gracias por comprar el Reproductor de MP3 AGPTEK. Por favor, lea el manual cuidadosamente antes de usar el producto. Las especificaciones están sujetas a cambios sin previo aviso.

❖ Cargar al Reproductor

- Carga por puerto USB del ordenador.
- Utilice un cargador de 5V/500mA (cargador no incluido).

❖ Conectar a la PC y descargar archivos de audio

1. Abra el Explorador de Windows o "Esta PC"
2. Usando el cable USB, conecte el reproductor a un puerto USB en su PC.
3. Abra la nueva carpeta "AGP-S07" debajo de "Esta PC".
4. Copie los archivos al "AGP-S07" en el que desea que se reproduzcan.
5. En la barra lateral izquierda, haga clic con el botón derecho en la carpeta "AGP-S07" y seleccione "Expulsar" en el menú.
6. Espere hasta que la computadora confirme una expulsión segura antes de desconectar el cable USB.

Nota: No desconecte el conector USB durante la transferencia de archivos. Puede causar un mal funcionamiento del reproductor y de los archivos.

❖ ¡ Precaución!

- Para reducir el riesgo de daños en el reproductor debido a la presión del agua, no use el reproductor continuamente bajo el agua durante más de 2 horas.

- Para evitar la corrosión y la oxidación, simplemente lávela en agua limpia después de nadar.
- Por favor, haga que esté TOTALMENTE SECO antes de cargar. Aunque el S07 es impermeable, cualquier humedad dentro del reproductor causará daños graves durante la carga.
- Conecte los auriculares al reproductor antes de nadar.

Descripción del Producto

❖ Botones y Controles

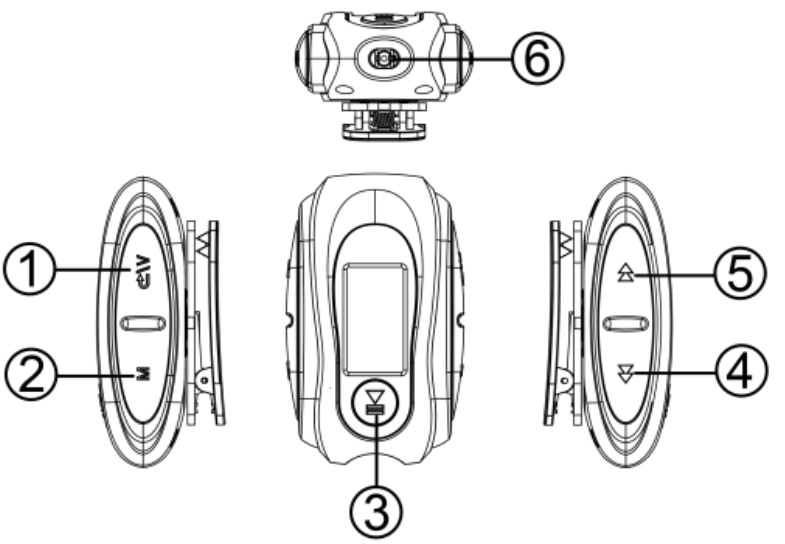

1. Volumen/Volver
2. Submenu
3. Reproducir/Pausa/Entrar
4. Avance rápido/Siguiente canción/volumen+
5. Rebobinado rápido/Canción anterior/volumen-
6. Puerto USB/Enchufe de auriculares/orificio de transferencia

❖ Operación Básica

- **Encender/Apagar.** Mantenga presionado botón ▶II

para encender/apagar el reproductor.

- **Activar la pantalla.** Presione brevemente el botón ▶II para encender la pantalla.
- **Bloqueo/desbloqueo de pantalla.** Mantenga presionado botón **M** para bloquear/desbloquear la pantalla.
- **Examinar elemento.** En el menú de inicio, presione el botón I◁◀ / ▶▷I para examinar el elemento, presione el botón ▶II para ingresar.
- **Volver.** Pulse el botón **V/**↩ para volver.
- **Menú.** Cuando esté en la interfaz de reproducción o en la interfaz de lista de archivos, presione el botón **M** para ingresar a submenú.

Dos Modos de Funcionamiento

Dos modos de funcionamiento (modo de pantalla apagada y encendida) están diseñados para su conveniencia. El modo de pantalla apagada es adecuado para correr, nadar u otros deportes, mientras que el modo de pantalla encendida es conveniente para el uso diario. Las operaciones de dos modos son las siguientes:

❖ Operación cuando la pantalla está apagada. (Referencia como sigue, especialmente para la natación.)

Es más conveniente cuando la pantalla permanece

apagada que cuando la pantalla está encendida, especialmente al nadar, correr, montar y hacer otros deportes.

1. **Volumen.** Presione **V/** ⮌ para disminuir volumen, presione el botón **M** para aumentar volumen.
2. **Última/próxima canción.** Presione ⏮/⏭ para cambiar la canción anterior o siguiente.
3. **Avanzar y retroceder.** Mantenga pulsado ⏮/⏭ para rebobinar o avanzar la canción que se está reproduciendo.

❖ Operación cuando la pantalla está encendida.

Reproducir música

1. **Volumen.** Mantenga presionados los botones **V/** ⮌ y presione los botones ⏮ / ⏭ para ajustar el volumen.
2. **Última/próxima canción.** Presione ⏮/⏭ para cambiar la canción anterior o siguiente.
3. **Avanzar y retroceder.** Mantenga pulsado ⏮/⏭ para rebobinar o avanzar la canción que se está reproduciendo.

Nota: Para el funcionamiento de otras funciones, consulte la siguiente información.

Funciones Principales

❖ Menú Principal

El menú de inicio es el punto de inicio de cada aplicación, incluyendo Música, Radio FM, Carpeta, Ajustes.

Músic

Encuentre "**Música**" en el menú de inicio con el botón ▶II para acceder a función. Una lista relacionada mostrará:

- **Todas las canciones.** Todos los archivos de música en la carpeta local.

➢ **Último reproducir/Ahora reproducir/Reproducir /Añadir a la lista de reproducción.**

Al navegar por la lista de todas las canciones, presione el botón **M** para ingresar a su submenú.

1. **Reanudar (última reproducción).** Regrese a la canción o al archivo de audio que tocó la última vez o que está reproduciendo ahora.
2. **Artistas/Álbumes/Géneros.**
3. **Listas de reproducción.** Hay 3 listas de reproducción predeterminadas en el reproductor: Lista de canción [1]/[2]/[3].
4. **Actualizar lista.**

➢ **Ajustes de reproducción/Ajustes de sonid/Listas de reproducción/Marcadores.**

Cuando se encuentre en la interfaz de reproducción de música, presione el botón **M** para acceder al submenú; una lista relacionada mostrará:

1. **Ajustes de reproducción.**

A. "**Modo de reproducción**"Puede elegir desactivar el modo de repetición o activar la repetición 1, repetir todo.

B. "**Aleatorio**".

C. **"Releer ajustes"**.

a. **Modo de reproducción.**

- **Entrar.** Presiona el botón ▶II para entrar.
- **Ajustes**. Presione el botón ▶▷I para confirmar el tiempo de inicio A cuando A está destellando. Luego, puede presionar el botón I◁◀ para restablecer el tiempo de inicio A o presione el botón ▶▷I para configurar el tiempo de finalización B cuando B está parpadeando, después de lo cual se repetirá automáticamente el paso del tiempo A al B. Y el icono para la indicación A-B aparecerá en la pantalla.
- **Reiniciar**. Presione el botón I◁◀ para restablecer el período de repetición A-B para el resto de la pista.
- **Salida**. Presione el botón ▶▷I para salir del modo de repetición A-B y continúe reproduciendo la pista o presione el botón ▶II para pausar y salir del modo de repetición A-B.

b. **Veces de reproducción.**

c. **Intervalos de repetición.**

2. **Ajustes de sonido.**

A. Ecualizador.

B. Velocidad variable. La velocidad de reproducción es ajustable de -8 (más lento) a +8 (más rápido)

3. **Agregar a la lista/Quitar de la lista.**

4. **Borrar.**

5. **Marcadores**.

A. Añadir marcador.

B. Ir al marcador.

C. Eliminar marcador.

FM radio

Encuentre **"radio FM"** en el menú de inicio con el botón

▶II para acceder a función. Una lista relacionada mostrará:

- **Presintonías.** Todas las estaciones guardadas se mostrarán aquí.
- **Sintonización manual/Sintonización automática.** Cuando elija **"Sintonización manual"**, buscará la estación manualmente. Cuando elija **"Sintonización automática"**, buscará la estación automáticamente.

➢ **Operación.**

Mantenga presionado el botón ⏮/⏭ para cambiar a la estación anterior/siguiente con una señal fuerte.

- **Grabación de FM.** Eliminar o ver los archivos de grabación de radio.

➢ **Iniciar grabación FM/Guardar en presintonías/ Borrar presintonías/Sintonización automática/ Región del sintonizador/Grabación de FM.**

Mientras está en la interfaz de reproducción de radio, presione el botón **M** para acceder a su submenú que incluye:

1. **Iniciar grabación FM**. Presione el botón ▶II para pausar/continuar, presione el botón **V**/ ↩ y seleccione "Sí" para guardar el archivo de grabación.
2. "**Guardar en presintonías**".
3. "**Borrar presintonías**".
4. **"Sintonización automática"**.
5. **Región del sintonizador**. Elige entre FrecuenciaComún/Japón/Europea según sea necesario.
6. **Grabación de FM.**

Vista de Carpeta

Encuentre "**Vista de Carpeta**" en el menú principal con

el botón ▶II para acceder a función. Todos los archivos en el reproductor serán listados.

Ajustes

Encuentre "**Ajustes**" en el menú Inicio con el botón ▶II para acceder a función. Se mostrará una lista relacionada, que incluye:

- **Idioma.**
- **Ajustes de apagado.**

1. **Temporizador de apagado**. El dispositivo se apagará automáticamente cuando alcance el tiempo establecido;
2. **Auto-apagado.** Cuando no hay ninguna operación en el dispositivo, el dispositivo se apagará automáticamente cuando alcance el tiempo establecido.

- **Ajustes de pantalla.**

1. **Brillo**. Ajusta el brillo de su pantalla de 0 a 11.
2. **Tiempo de iluminación.**

- **Sonido de botones**. Elija activar/desactivar el tono de tecla.
- **Protección auditiva.** Elija activar/desactivar su función. Al activar la protección auditiva, el volumen original de la reproducción de música es 7, máximo hasta 15, destinado a proteger sus oídos.
- **Radio en segundo plano.**
- **Actualización auto.** Elija ingresar a la actualización automática, el reproductor la actualizará de acuerdo con su software importado.
- **Información.** Verifique la información del reproductor y el espacio en el disco de su reproductor.
- **Formato de dispositivo/Ajustes de fábrica. Nota:**

antes de formatear el dispositivo, haga una copia de seguridad del archivo para no perder ningún archivo.

Ayuda y Solución del problema

❖ ¿Cómo restablecer el idioma?

Hay dos formas de volver a restablecer el idioma como se muestra a continuación.

1. Encuentre ⚙ (Configuración) en el menú de inicio y confírmelo presionando el botón ▶II. Seleccione la primera opción (superior) y presione el botón ▶II para confirmar. Desplácese hacia abajo y seleccione el idioma que desea configurar.

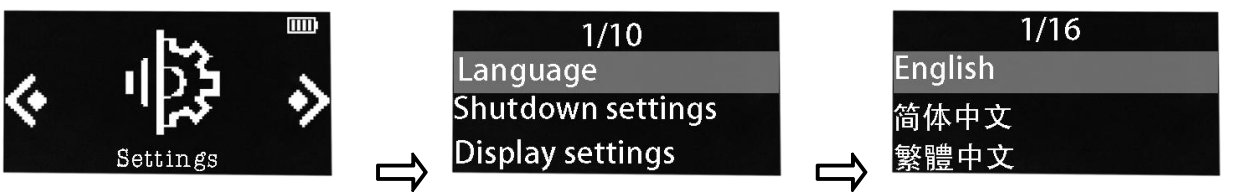

2. Encuentre ⚙ (Configuración) en el menú de inicio, ingrese y desplácese hasta el último menú. Presione el botón ▶II para ingresar y elija la primera opción (superior) que significa "Sí" con el botón ▶II para confirmar y restaurar la configuración de fábrica. Y luego el reproductor se encenderá automáticamente y luego podrá elegir el idioma nuevamente.

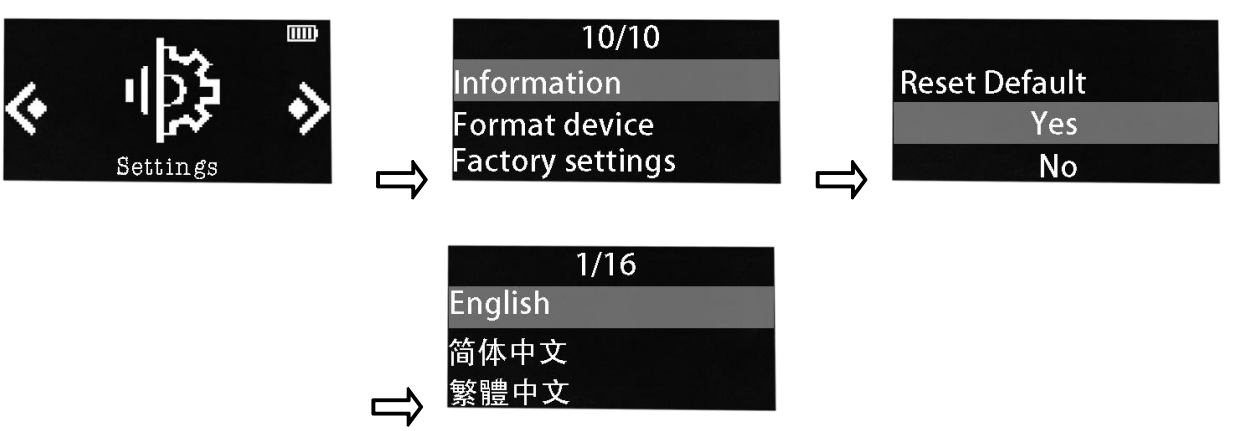

❖ No puede encender reproductor; la pantalla del jugador queda en blanco/negro; El reproductor está bloqueado o tiene un error de firmware.

1. Apague el reproductor y vuelva a intentarlo.
2. Actualizar el firmware. Póngase en contacto con nuestro servicio de atención al cliente o visite nuestro sitio web en https://www.agptek.com/blog para descargar el firmware.

❖ No puedo descargar archivos de la computadora.

1. Confirme si está conectado correctamente;
2. Compruebe si el espacio de almacenamiento de la memoria interna está lleno;
3. Compruebe si el cable USB está dañado.

❖ No se puede reconocer el reproductor cuando está conectado a la computadora mediante un cable USB.

1. Reconectarlo.
2. Reinicie la computadora y vuelva a conectarla.
3. Conecte su reproductor a otro puerto USB.
4. Cargue el reproductor durante unos 10 minutos primero.

Espeficicaciones

Pantalla	OLED de 128*64
Peso	18g
Memoria	8GB
Formato Música	**MP3:** 8—320Kbps; 8—48KHz; **WMA:** 5—384Kbps; 8—48KHz; **APE:** Rápido/Normal apresamiento (800---1000kbps), no soporta extra alta, instancia; 8-48KHz **FLAC:** L0---L8(1000---1200kbps); 8-48KHz.
Salida	USB2.0& Φ 3.5mm; Auriculares 2-en-1; R⩾4Mb/s W⩾2Mb/s
	Auriculares: (L)5mW+(R)5mW
Extra	IPX8.0
Batería	200mAh
	Reproducción de música: reproduzca durante 18 horas a un volumen medio cuando la pantalla está apagada. Tiempo de carga: 1.5-2 horas
OS	Windows 2000, Windows XP, Vista, Win7/8 and MAC OS

Avviso Importante

Grazie per aver acquistato il lettore MP3 AGPTEK. Si prega di leggere attentamente il manuale prima di utilizzare il prodotto. Le specifiche sono soggette a modifiche senza preavviso.

❖ Carica il giocatore

- Carica tramite porta USB del computer.
- Utilizzare un caricabatterie da 5V/500mA (caricatore non incluso).

❖ Collega al PC & scarica file audio

1. Apri Esplora risorse o "Questo PC"
2. Utilizzando il cavo USB, collegare il lettore a una porta USB del PC.
3. Aprire la nuova cartella "AGP-S07" in "Questo PC".
4. Copiare i file su "AGP-S07" in cui si desidera che vengano riprodotti.
5. Nella barra laterale sinistra, fare clic con il tasto destro del mouse sulla cartella "AGP-S07" e selezionare "Espelli" dal menu.
6. Attendere fino a quando il computer conferma un'espulsione sicura prima di scollegare il cavo USB.

Nota: non scollegare la spina USB durante il trasferimento dei file. Potrebbe causare malfunzionamenti del lettore e dei file.

❖ Attenzione!

- Al fine di ridurre il rischio di danni al lettore a causa della pressione dell'acqua, non utilizzare continuamente il lettore sott'acqua per più di 2 ore.
- Per evitare la corrosione e la ruggine, lavarsi semplicemente nell'acqua pulita dopo il nuoto.

- Si prega di renderlo COMPLETAMENTE ASCIUTTO prima di caricare. Sebbene S07 sia impermeabile, qualsiasi umidità all'interno del lettore causerà seri danni durante la ricarica.
- Prima di nuotare, collega le cuffie al lettore.

Panoramica del Prodotto

❖ Pulsanti e Controlli

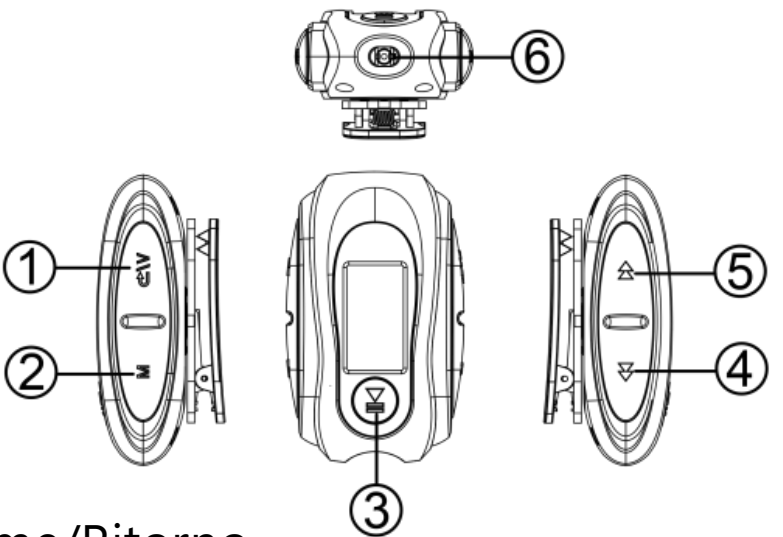

1. Volume/Ritorno
2. Sottomenu
3. Riprodurre/Pausa/Accedere
4. Avanti veloce/brano successivo/volume +
5. Riavvolgimento rapido/brano/volume precedente
6. Porta USB/Jack per cuffie/foro di trasferimento

❖ Operazione di Base

- **Avvia/Chiudi.** Premi e tieni premuto il pulsante ▶II per accendere/spegnere il lettore.
- **Attiva lo schermo.** Premere brevemente il pulsante ▶II per accendere lo schermo.

- **Blocco/sblocco dello schermo**. Premere e tenere premuto il pulsante **M** per bloccare/sbloccare lo schermo.
- **Esaminare l'elemento.** Nel menu di avvio, premere il pulsante ⏮/⏭ per sfogliare l'elemento, premere il pulsante ⏯ per accedere.
- **Ritorno.** Premere il tasto **V/**↩ per tornare.
- **Menu.** Quando si è nell'interfaccia di riproduzione o nell'interfaccia dell'elenco dei file, premere il pulsante **M** per accedere al sottomenu.

Due modalità operative

Due modalità operative (schermo spento e acceso) sono state progettate per comodità dell'utente. La modalità Screen Off è adatta per la corsa, il nuoto o altri sport, mentre la modalità Screen On è comoda per l'uso quotidiano. Le operazioni di due modalità sono le seguenti:

❖ Operazione quando lo schermo è spento. (Riferimento come segue, in particolare sta nuotando.)

È più conveniente maneggiare il lettore quando lo schermo rimane spento rispetto a quando lo schermo è acceso, specialmente quando si sta nuotando, si sta correnda, si sta guidando e si sta facendo altri sport.

1. **Volume.** Premere **V/**↩ per diminuire il volume,

premere il pulsante **M** per aumentare il volume.

2. **brano finale/successivo.** Premi ⏮ / ⏭ per cambiare la canzone precedente o successiva.
3. **Rewind/avanti.** Tenere premuto ⏮ / ⏭ per riavvolgere o inoltrare la canzone in riproduzione.

❖ Operazione quando lo schermo è acceso.

Riprodurre la musica.

1. **Volume.** Tieni premuti i pulsanti **V/** ↩ e premi i pulsanti ⏮/⏭ per regolare il volume.
2. **brano finale/successivo.** Premi ⏮ / ⏭ per cambiare la canzone precedente o successiva.
3. **Rewind/avanti.** Tenere premuto ⏮ / ⏭ per riavvolgere o inoltrare la canzone in riproduzione.

Nota: per il funzionamento di altre funzioni, consultare le seguenti informazioni.

Funzioni principali

❖ Menu Principale

Il menu principale è il punto di partenza di ogni applicazione, tra cui musica, radio FM, cartella, impostazioni.

Music

Trova "**Musica**" sul menu principale con il tasto ⏯ per accedere alla sua funzione. Un elenco correlato mostrerà:

- **Tutte le canzoni.** Tutti i file musicali nella cartella

locale.

- **Ultimo giocato/Ora in riproduzione/Play/ Aggiungi alla playlist.**

Durante la navigazione dell'elenco di tutti i brani. premere il pulsante **M** per accedere al suo sottomenu.

1. **Riprendi** (in riproduzione). Riporta alla canzone o al file audio che hai riprodotto l'ultima volta o giocando ora.
2. **Artisti/album/generi.**
3. **Playlist.** Ci sono 3 playlist predefinite nel player: Playlist [1]/[2]/[3].
4. **Aggiorna playlist.**

- **Riproduzione delle impostazioni, Impostazioni audio, Playlist, Segnlibri.**

Quando si trova nell'interfaccia di riproduzione musicale, premere il pulsante **M** per accedere al sottomenu, un elenco correlato mostrerà:

1. **Riproduzione delle impostazioni**

A. **"Ripeti".** È possibile scegliere di disattivare la modalità di ripetizione o attivare la ripetizione 1, ripetere tutto.

B. **"Casuale"**.

C. **"Ripete Impostazioni".**

a. **Riplay modalità.**

- **Accedere.** Premere il pulsante ▶II per accedere.
- **Impostato.** Premere il pulsante ▶▷I per confermare l'ora di inizio A quando A lampeggia. Quindi è possibile premere il pulsante I◁◀ per reimpostare l'ora di inizio A o premere il pulsante ▶▷I per impostare il tempo di fine B quando B sta lampeggiando, dopodiché il passaggio dal tempo A

al punto B verrà ripetuto automaticamente. E l'icona per l'indicazione A-B apparirà sullo schermo.

- **Reset.** Premere il pulsante ⏮ per reimpostare il periodo di ripetizione A-B per il resto della traccia.
- **Uscita.** Premere il pulsante ⏭ per uscire dalla modalità di ripetizione A-B e continuare a riprodurre il brano o premere il pulsante ⏯ per mettere in pausa e uscire dalla modalità di ripetizione A-B.

b. **Tiempo di ripeti.**
c. **Ripeti intervallo**.
2. **Impostazioni audio.**
A. Equalizzatore.
B. Velocità variabile. La velocità di riproduzione è regolabile da -8 (il più lento) a +8 (il più veloce).
3. **Aggiungi a playlist/Rimuovi dalla playlist.**
4. **Elimina.**
5. **Segnlibri.**
A. Aggiungi segnalibro.
B. Vai ai segnalibri.
C. Elimina segnalibro.

FM radio

Trova "**Radio FM**" nel menu principale con il tasto ⏯ per accedere alla sua funzione. Un elenco correlato mostrerà:

- **Preimpostata.** Tutte le stazioni salvate saranno elencate qui.
- **Sintonizzazione manuale&Sintonizzazione automatica.** Quando scegli "**Sintonizzazione manuale**", cercherà manualmente la stazione. Quando si seleziona "**Sintonizzazione automatica**", cercherà automaticamente la stazione.

➢ **Operazione.**

Tenere premuto il tasto ⏮ / ⏭ per passare alla stazione precedente/successiva con segnale forte.

- **Registrazione FM.** Elimina o visualizza i file di registrazione radio.

➢ **Inizia registrazione radio FM/Salva in preimpostazione/Cancella preimpostazione /Sintonizzazione automatica/Tuner Regione/ Registrazione FM.**

Mentre è in modalità radio, premi il pulsante **M** per accedere al suo sottomenu che include:

1. **Inizia registrazione radio FM**. Premere il tasto ▶II per mettere in pausa/continuare, premere il tasto **V/** ↩ e selezionare "Sì" per salvare il file di registrazione.
2. **"Salva in preimpostazione"**.
3. **"Cancella preimpostazione"**.
4. **"Sintonizzazione automatica"**.
5. **Tuner Regione.** Scegli tra Banda Comune/Giappone/europea, se necessario.
6. **Registrazione FM.**

Vista Cartelle

Trova "**Vista Cartelle**" nel menu Home con il pulsante ▶II per accedere alla sua funzione. Verranno elencati tutti i file nel player.

Imposta

Trova "**Impostazioni**" nel menu Home con il pulsante per accedere alla sua funzione Un elenco correlato mostrerà, tra cui:

- **Lingua.**
- **Impostazioni di spegnimento.**

1. **Timer di spegnimento.** Il dispositivo si spegne

automaticamente quando raggiunge il tempo impostato;

2. **Auto-spegnimento.** Quando non ci sono operazioni sul dispositivo, il dispositivo si spegne automaticamente quando raggiunge il tempo impostato.

- **Impostazioni dillo schermo.**

1. **Luminosità.** Imposta la luminosità del suo schermo da 0 a 11.
2. **Tempo di retroilluminazione.**

- **Suono di pulsanti.** Scegliere di attivare/disattivare il tono dei tasti.
- **Proteggere l'orecchio.** Scegliere di attivare/disattivare la sua funzione. Quando si accende la protezione per l'orecchio, il volume originale di riproduzione della musica è 7, massimo fino a 15, finalizzato a proteggere le orecchie.
- **Ascolta la radio in sfondo.**
- **Aggiornamento automatico.** Scegliere di accedere all'aggiornamento automatico, il lettore lo aggiornerà in base al software importato.
- **Informazione.** Controlla le informazioni sul giocatore e lo spazio sul disco del tuo giocatore.
- **Formattare dispositivo/Impostazioni di fabbrica. Nota:** prima di formattare il dispositivo, eseguire il backup del file in modo da non perdere alcun file.

Risoluzione dei problemi

❖ Come reimposta la lingua?

Esistono due modi per reimposta la lingua come mostrato di seguito.

1. Trovare ⚙ (Impostazioni) nel menu principale e confermare premendo il pulsante ▶II . Seleziona la prima opzione (superiore) e premi il pulsante ▶II per confermare. Scorri verso il basso e seleziona la lingua che desideri impostare.

2. Trovare ⚙ (Impostazioni) nel menu principale, accedere e scorrere fino all'ultimo menu. Premere il pulsante ▶II per accedere e scegliere la prima opzione (superiore) che significa "Sì" con il pulsante ▶II per confermare e ripristinare le impostazioni di fabbrica. E quindi il lettore si accenderà automaticamente e quindi potrai scegliere di nuovo la lingua.

❖ Non accendere il lettore; lo schermo del lettore diventa bianco/nero; il lettore è in crash o ha un bug del firmware.

1. Spegnere il lettore e riprovare.
2. Aggiorna il firmware. Si prega di contattare il nostro

servizio clienti o consultare il nostro sito Web all'indirizzo https://www.agptek.com/blog per scaricare il firmware.

❖ Non è possibile scaricare file dal computer.

1. Si prega di confermare se è collegato correttamente;
2. Si prega di verificare se lo spazio di memoria della memoria interna è pieno;
3. Verificare se il cavo USB è danneggiato.

❖ Non è possibile riconoscere il lettore quando è collegato al computer tramite cavo USB.

- Ricollegarlo.

1. Riavvia il computer e ricollegalo.
2. Collegare il lettore a un'altra porta USB.
3. Caricare il lettore per circa 10 minuti prima.

Specificazioni

Display	OLED in 128*64
Peso	18g
Memoria	8GB
Formato musicale	**MP3:** 8—320Kbps; 8—48KHz; **WMA:** 5—384Kbps; 8—48KHz; **APE:** Veloce/Normale Compressione (800 --- 1000mbps), Non supportato extra alto, E.S. 8 -48KHz **FLAC:** L0---L8(1000---1200kbps); 8-48KHz.
Produzione	USB2.0& Φ 3.5mm; Auricolare 2-in-1; R⩾4Mb/s W⩾2Mb/s
	Auricolare: (L)5mW+(R)5mW
Impermeabile	IPX8
Batteria	200mAh
	Riproduzione musicale: Gioca per 18 ore a un volume medio quando lo schermo è spento. Tempo di ricarica: 1,5-2 ore
OS	Windows 2000, Windows XP, Vista, Win7/8 and MAC OS

ご注意

AGPTEK MP3 プレーヤーをお買い上げ頂きまして、ありがとうございます。正しく安全にお使いいただくため、ご使用の前に必ず取扱説明書をよくお読みください。仕様は予告なしに変更されることがあります。

❖ 充電について

- USB ケーブルでパソコンに接続し充電してください。
- 5V/500mA 充電器を利用してください。 (別途購入)

❖ PC に接続して音声ファイルをダウンロード

1. Windows タスクマネージャーまたは「コンピューター」を開きます。
2. USB ケーブルを使って、MP3 プレーヤーを PC の USB ポートに接続します。
3. 「コンピューター」をクリックして、[リムーバブル記憶域があるデバイス] に新しいディスク「AGP-S07」フォルダを開きます。
4. 再生したいファイルを「AGP-S07」にコピーしてください。
5. 「コンピューター」の[リムーバブル記憶域があるデバイス] 表示されている「AGP-S07」のアイコンを右クリックします。表示されるメニューから「取り出し」を選択します。
6. 「～はコンピュータから安全に取り外すことができます」というメッセージを確認したら、パソコンから USB ケーブルを引き抜きます。

注意: ファイルを転送している時は、不用意 USB ケーブルを切断しないでください。データが壊れたりプレーヤーに異常をきたす場合があります。

❖ ご注意！

- MP3 が破損する原因となりますので、本機を 2 時間以上連続して水中で使用しないでください。
- 腐食や錆びを防ぐために、泳いだ後は清水で洗ってください。
- 充電する前に完全に乾かしてください。S07 は防水ですが、若しプレーヤー内部に湿気があれば、充電中に重大な損傷を引き起こす可能性があります。
- 水泳の前にヘッドフォンをプレーヤーに接続してください。

製品概要

❖ 各部名前

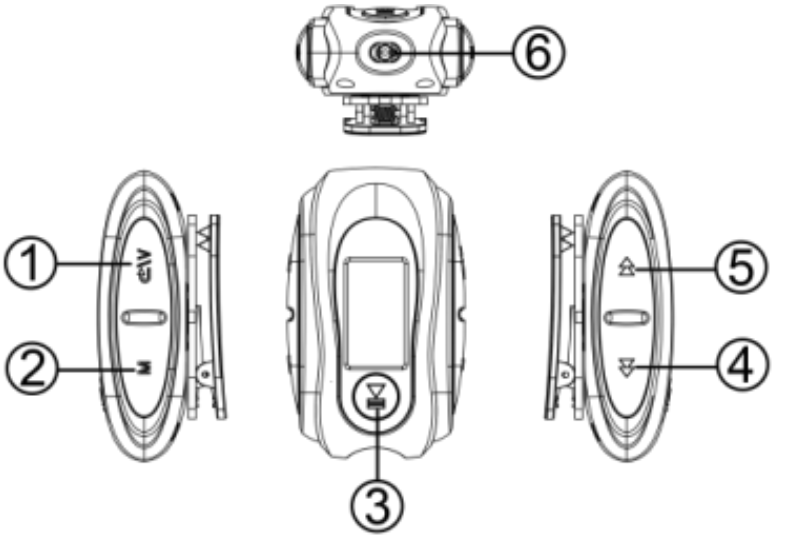

1. ボリューム/戻る
2. サブメニュー
3. 再生/一時停止/確認
4. 早送り/次の曲/音量+
5. 巻き戻し/前の曲/音量-
6. USB ポート/イヤホンジャック/移送孔

❖ 基本機能

- **電源 オン/オフ:** 電源ボタン ▶II を押して電源を入れます。
- **スクリーンオン:** ▶II ボタンを短く押して画面をオンにします。
- **スクリーンロック/ロック解除:** ボタン M を押して画面をロック/ロック解除します。
- **アイテム閲覧: ホームメニューで、** I◁◀/▶▷I ボタンを押してアイテムを閲覧し、▶II ボタンを押して入ります。
- **戻る.: V/** ↩ ボタンを押して戻ります。
- **メニュー:** メディア再生画面またはファイルリスト画面にある場合は、**M** ボタンを押してそのサブメニューを入ります。

2 つの動作モード

使用を便利になるために、2 つの動作モード（スクリーンオフ/オンモード）があります。スクリーンオフモードはランニング、水泳等のスポーツに適します。スクリーンオンモードは日常使用に適します。操作方法は下記通りです。

❖ 画面がオフになっている操作(次のように、特に水泳の場合に参照してください。)

プレーヤーの操作は画面が表示されていない時により便利です。特に水泳、ランニング、ライディングまたは他のスポーツをする場合。

1. **音量: V/** ボタンを押して音量を下げます。M ボタンを押して音量を上げます。
2. **前の曲/次の曲:** ⏮/⏭ボタンを押して前の曲または次の曲を切り替えます。
3. **巻き戻し/早送り:** ⏮/⏭ボタンを長押して再生中の曲を巻き戻し又は早送りします。

❖ 画面がオンになっている時の操作

音楽を再生

1. **音量: V/** ボタンを押しながら⏮/⏭ボタンを押すと音量が調整できます。
2. **前の曲/次の曲:** ⏮/⏭ボタンを押して前の曲または次の曲を切り替えます。
3. **巻き戻し/早送り:** ⏮/⏭ボタンを長押して再生中の曲を

巻き戻し又は早送りします。
注意：他の機能の操作は下記の内容を参照してください。

主な機能

❖ ホームメニュー

ホームメニューは音楽、FM ラジオ、フォルダ、設定等の機能を含まれいます。

音楽

ホームメニューで「音楽」を見つけて、 ▶II ボタンを押してその機能を入ります。下記の選択肢を表示されます。

- **全ての曲:** ローカルフォルダ内の全ての音楽を含まれています。

➢ **前回再生した/再生中/再生/プレリストに追加。**

全曲のリストを閲覧する。M ボタンを押してそのサブメニューを入ります。

1. **再開(再生中):** 今再生している、または前回再生した曲やオーディオファイルに戻ります。
2. **アーティスト/アルバム/ジャンル.**
3. **プレイリスト:** プレーヤーに 3 つのデフォルトプレイリストがあります: プレイリスト[1]/[2]/[3]。
4. **プレイリストを更新.**

➢ **再生設定/音声設定/プレイリスト/ブックマーク。**

音楽再生画面で、**M** ボタンを押してそのサブメニューに入ります。下記の選択肢を表示されます。

1. **再生設定.**

A. **「再生モード」:** リピートモードをオフになる、リピート 1 をオンになる、全ての曲をリピートする等の選択肢を選択できます。

B. **「シャッフル」.**

C. **「リプレイ設定」.**

a. **リプレイモード.**

- **確定:** ▶IIボタンを押して確定します。
- **セット:** A が点滅している時に▶▷Iボタンを押して開始時間 A を

確定します。 ⏮ボタンを押して開始時間 A を再設定します。また、B が点滅している時に⏭ボタンを押して開始時間 B を確定します。時間 A から時間 B までは自動に繰り返されます。A-B 表示のアイコンが画面に表示されます。

- **再設定:** ⏮ボタンを押して、A-B のリピート周期は再設定します。
- **終了:** ⏭ボタンを押して A-B リピートモードを終了して、トラックを再生し続けます。 ⏯ボタンを押すより一時停止して、A-B リピートモードを終了します。

b. **再生時間.**

c. **再生間隔.**

2. **音声設定:** イコライザーと変速再生を設定します。

A. イコライザー

B. 変速再生: 再生速度は-8（最も遅い）から+8（最も速い）まで調整可能です。

3. **プレイリストに追加/プレイリストから削除.**

4. **デリート.**

5. **ブックマーク.**

A. ブックマークに追加.

B. ブックマークに入り.

C. ブックマークを削除.

FM ラジオ

ホームメニューで「**FM ラジオ」を見つけて、⏯**ボタンを押してその機能を入ります。下記の選択肢を表示されます。

- **プレセット:** 保存されている全ての放送局がここに表示されます。
- **手動チューニング/自動チューニング:** 「手動チューニング」を選択すると、手動で放送局を検索します。「自動チューニング」を選択すると、自動的に放送局を検索します。

➢ **操作.**

⏮/⏭ボタンを長押して、信号が強い前の放送局/次の放送局

を切り替えます。

- **FM 録音:** ラジオ録音ファイルを削除または表示します。

➢ **FM ラジオ録音を開始/プリセットに保存/プレセットをクリア/自動チューニング/チューナー地域/FM 録音。**

ラジオ再生中画面で、**M** ボタンを押してそのサブメニューに入ります。

1. **FM ラジオ録音を開始:** ▶II ボタンを押して一時停止/再生し続きます。**V/** ⮌ ボタンを押すより「はい」を選択して、録音ファイルを保存します。
2. **「プリセットに保存」.**
3. **「プレセットをクリア」.**
4. **「自動チューニング」.**
5. **チューナー地域: 必要に応じて**コモン/日本/ヨーロッパのバンドから選択します。
6. **FM 録音.**

フォルダ

ホームメニューで「**フォルダ**」を見つけて、▶II ボタンを押してその機能を入ります。プレーヤー内の全てのファイルを表示されます。

設定

ホームメニューで「**設定**」を見つけて、▶II ボタンを押してその機能を入ります。以下を含む関連リストを表示されます。

- **言語.**
- **シャットダウン設定.**

1. **スリープタイマー:** 本機は設定時間に達すると自動に電源をオフになります。
2. **節電モード:** 本機に操作がない場合は、設定時間を達すると本機は自動的に停止します。

- **表示設定.**

1. **明るさ:** スクリーンの明るさを 0 から 11 に設定します。
2. **バックライト.**

- **キートン:** キートンをオン/オフにします。

- **耳保護:** その機能をオン/オフになることを選択します。オンになっている時に、耳を保護するために、音楽の再生音量は 7 で、最大は 15 までです。
- **ラジオのバックグラウンド.**
- **自動アップグレード:** 自動アップグレード機能を選択すると、プレーヤーはインポートしたソフトウェアに従ってアップグレードします。
- **情報:** ペレーヤーに関する情報やディスクの容量を確認します。
- **フォーマット/工場出荷時設定.** 注意: フォーマットする前に、ファイルを失われないようにファイルをバックアップしてください。

故障排除

❖ 言語をリセット。

言語を再設定方法：

1. ホームメニューで ⚙「設定」機能を入ります。一番目の選択しを選択して、▶II ボタンを押せばその機能を入ります。設定したい言語を選択します。

2. ホームメニューで ⚙「設定」機能を入ります。最後の選択しを選択して、▶II ボタンをを押せばその機能を入ります。一番目の選択しを選択します。 ▶II ボタンで「はい」を確定した後、工場出荷時の設定に戻します。再び言語を選ぶことができます。

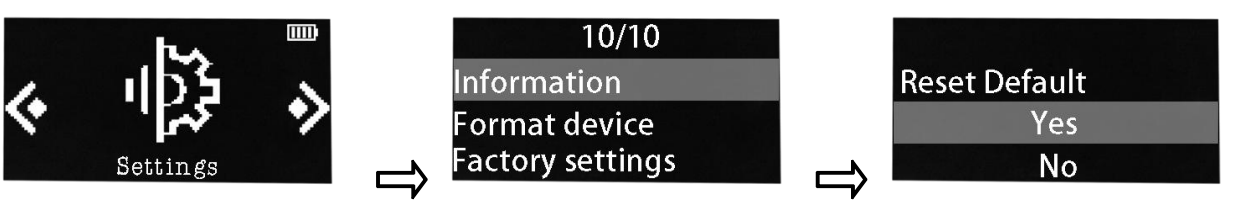

❖ 本製品は電源が入らなくなり、ペレーヤーの画面は白/黒になり、クラッシュしたり、ファームウェアのバグ等の場合。

1. 本製品の電源を切り、もう一度起動してください。
2. ファームウェアをアップデートしてください。弊社のカスタマーサービスに連絡する或いは下記のウェブサイドで製品の型番を検索してファームウェアをダウンロードしてください。https://www.agptek.com/blog

❖ パソコンからファイルをダウンロードできません。

1. 正しく接続されているかどうかご確認してください。
2. 内蔵容量がいっぱいかどうかご確認してください。
3. USB ケーブルが破損していないかご確認してください。

❖ パソコンに認識されません。

1. 本機を取り外して、数分間を待った後、再度接続してください。
2. パソコンを再起動して、本機を再接続します。
3. 本機を他の USB ケーブルでパソコンと接続します。
4. 長時間使用していない場合は、約 10 分間充電してください。その後、正常に動作する可能性があります。

仕様

ディスプレー	OLED in 128*64
重さ	18g
メモリー	8GB
音楽フォーマット	**MP3:** 8Kbps—320Kbps; 8KHz—48KHz; **WMA:** 5Kbps—384Kbps; 8KHz—48KHz; **APE:** 高速/通常圧縮(800kbps---1000kbps), 超高速圧縮をサポートしていません; 例えば: 8KHz-48KHz **FLAC:** L0---L8(1000---1200kbps); 8KHz-48KHz.
出力	USB2.0&φ3.5mm; イヤホン 2-in-1; R≥4Mb/s　W≥2Mb/s
	イヤホン: (L)5mW+(R)5mW
防水デザイン	IPX8
電池	200mAh
	音楽再生: スクリーンがオフになっている時、中等音量で 18 時間再生できます。 充電時間: 1.5-2 時間
OS	Windows 2000, Windows XP, Vista, Win7/8 and MAC OS